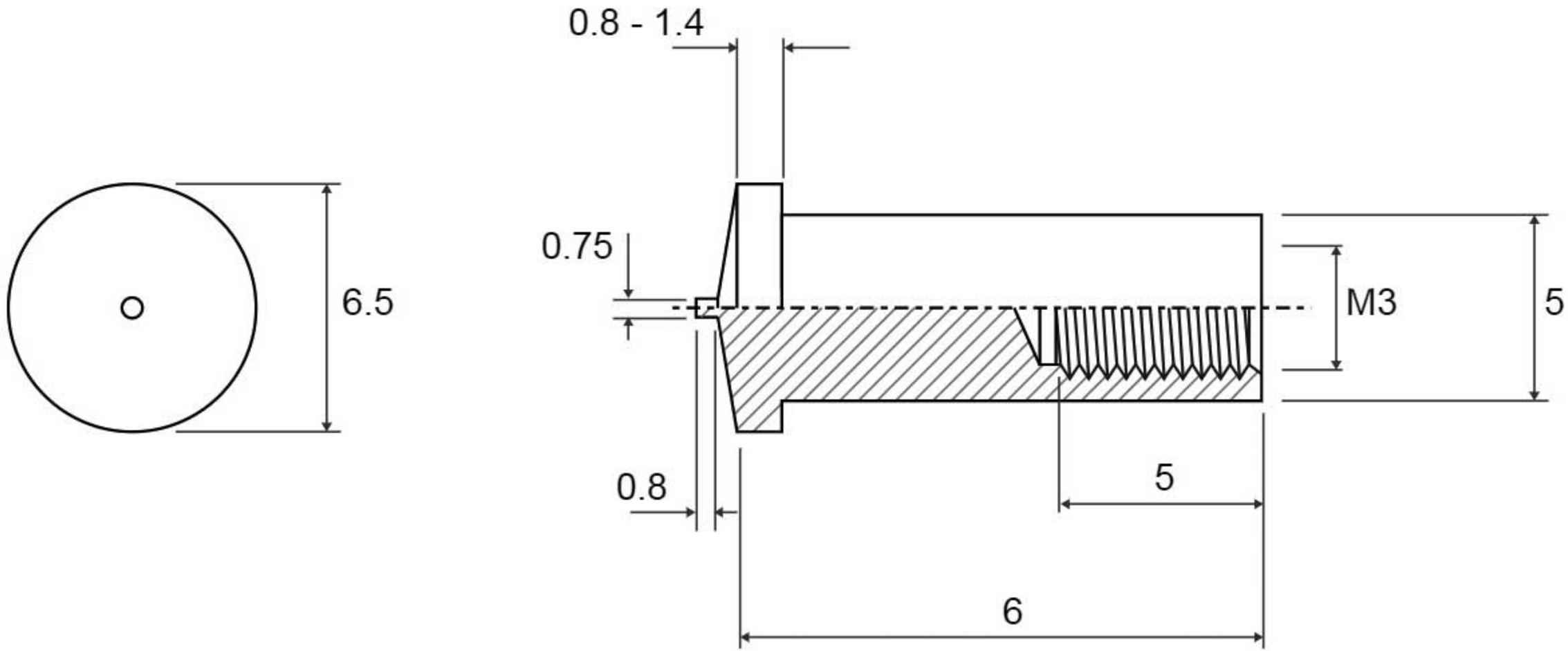
0.8 - 1.4
0.75
6.5
M3
5
0.8
5
6

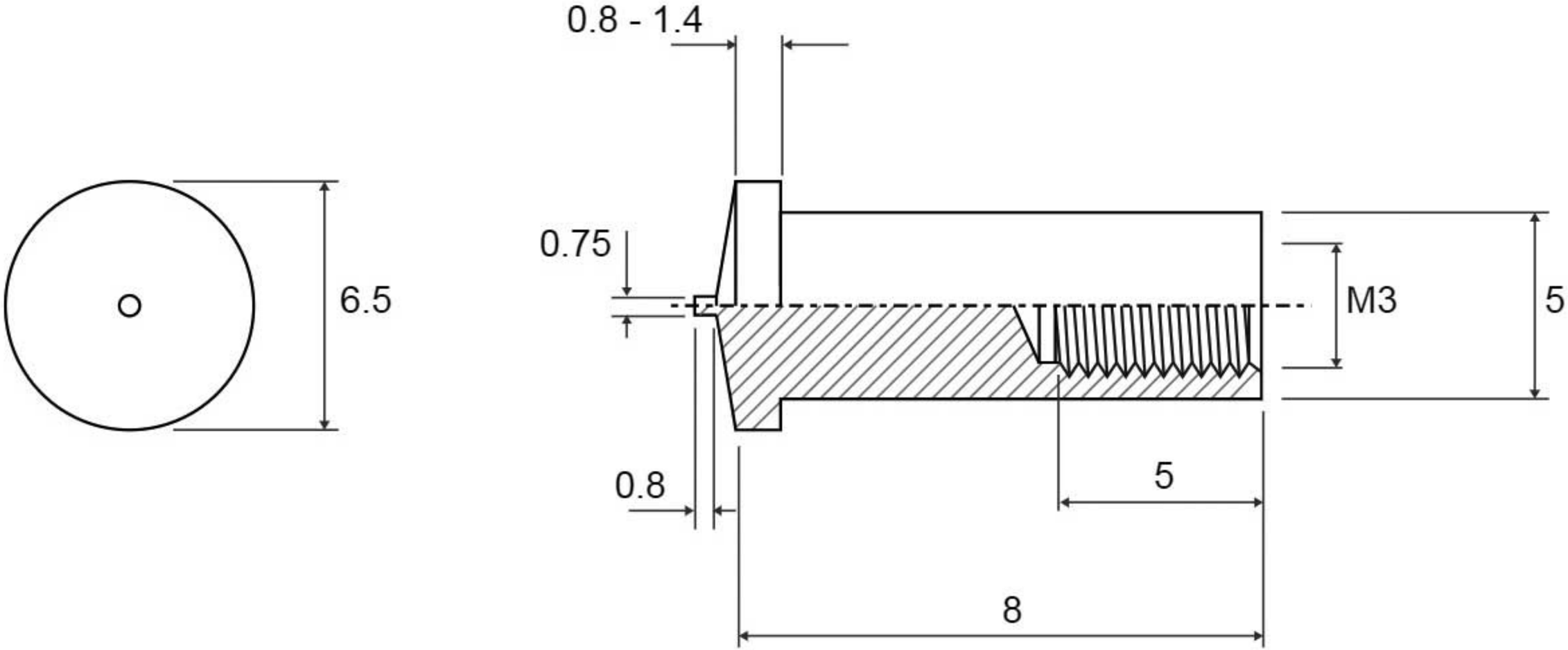
0.8 - 1.4
0.75
6.5
M3
5
0.8
5
8

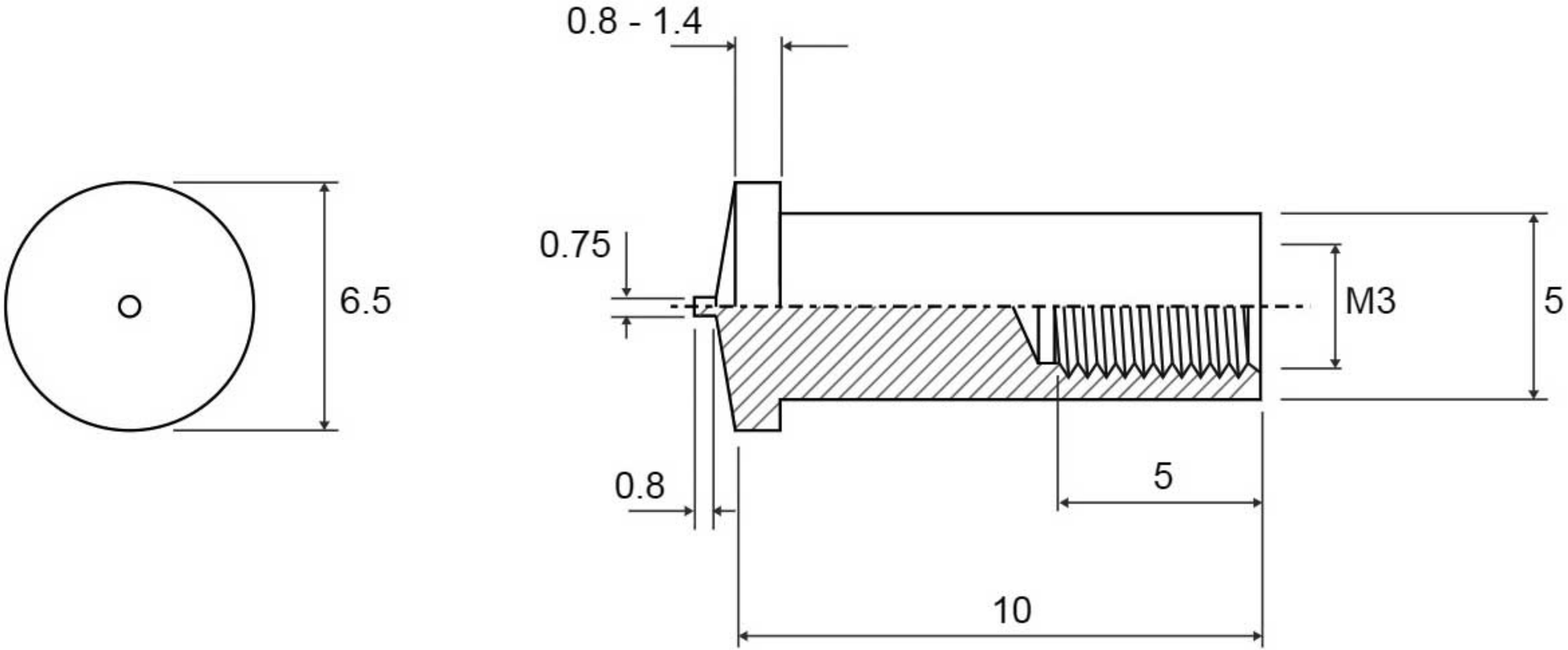
0.8 - 1.4
0.75
6.5
M3
5
0.8
5
10

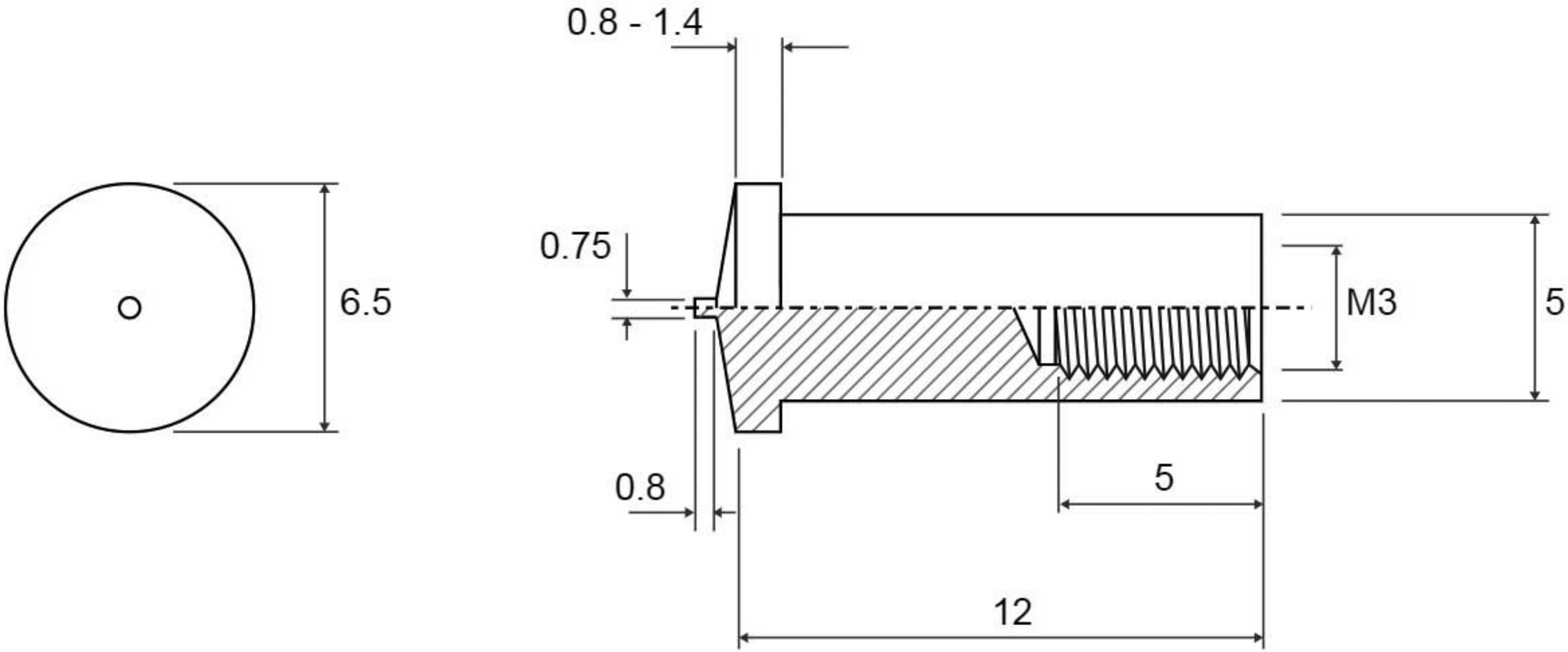
0.8 - 1.4
0.75
6.5
M3
5
0.8
5
12

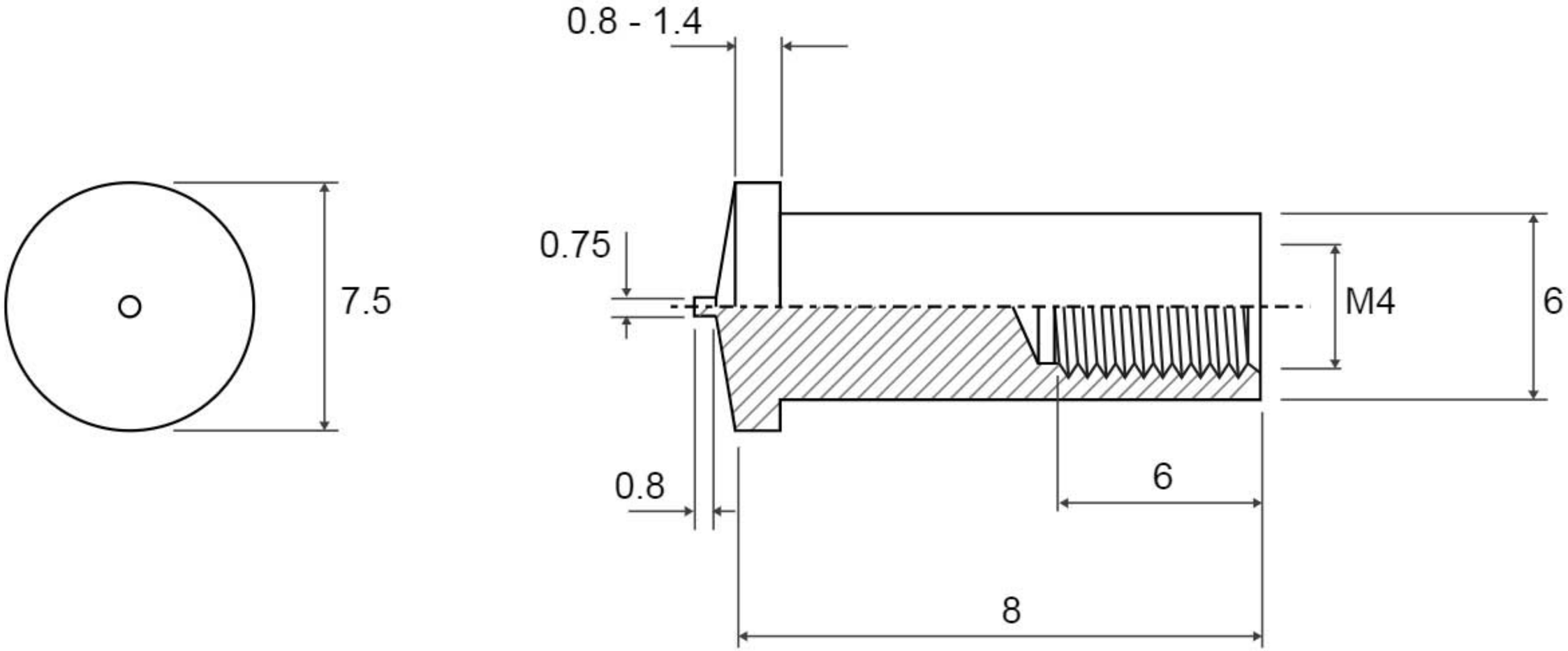
0.8 - 1.4
0.75
7.5
M4
6
0.8
6
8

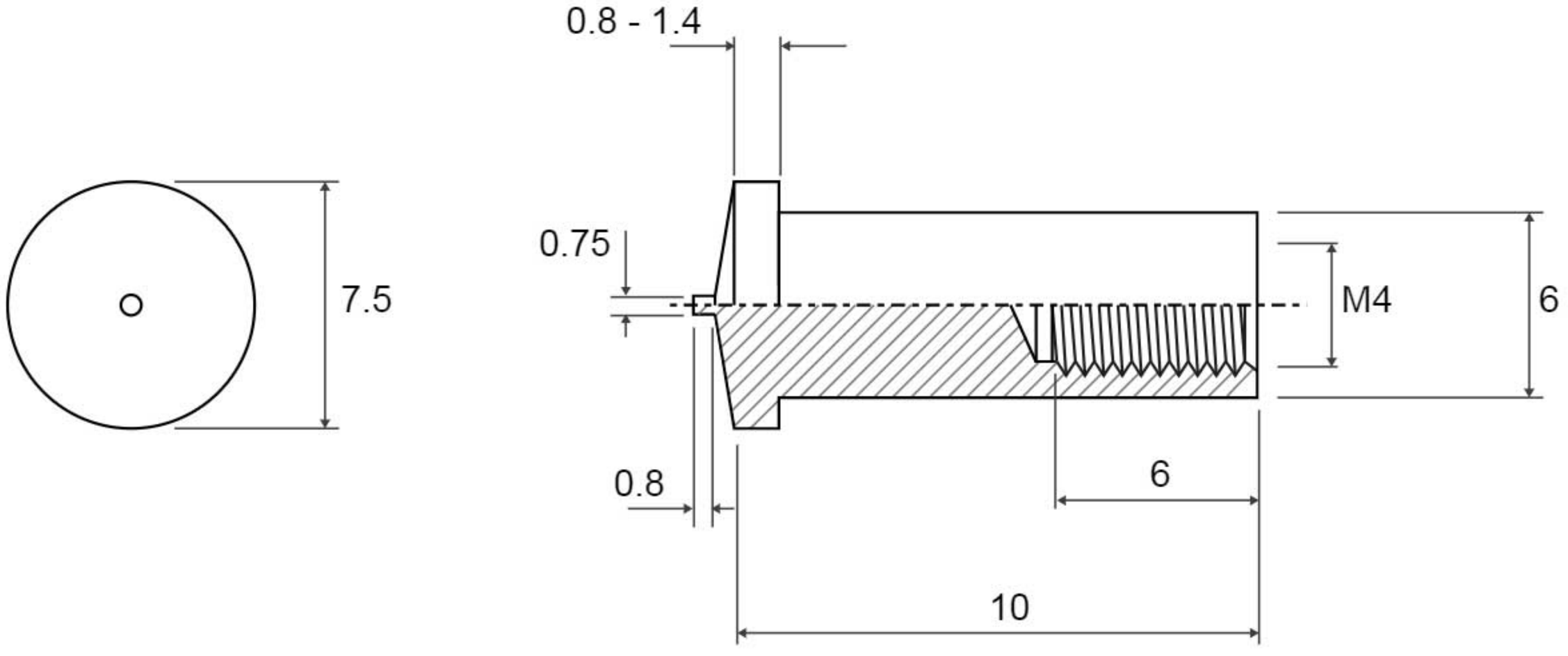
0.8 - 1.4
0.75
7.5
M4
6
0.8
6
10

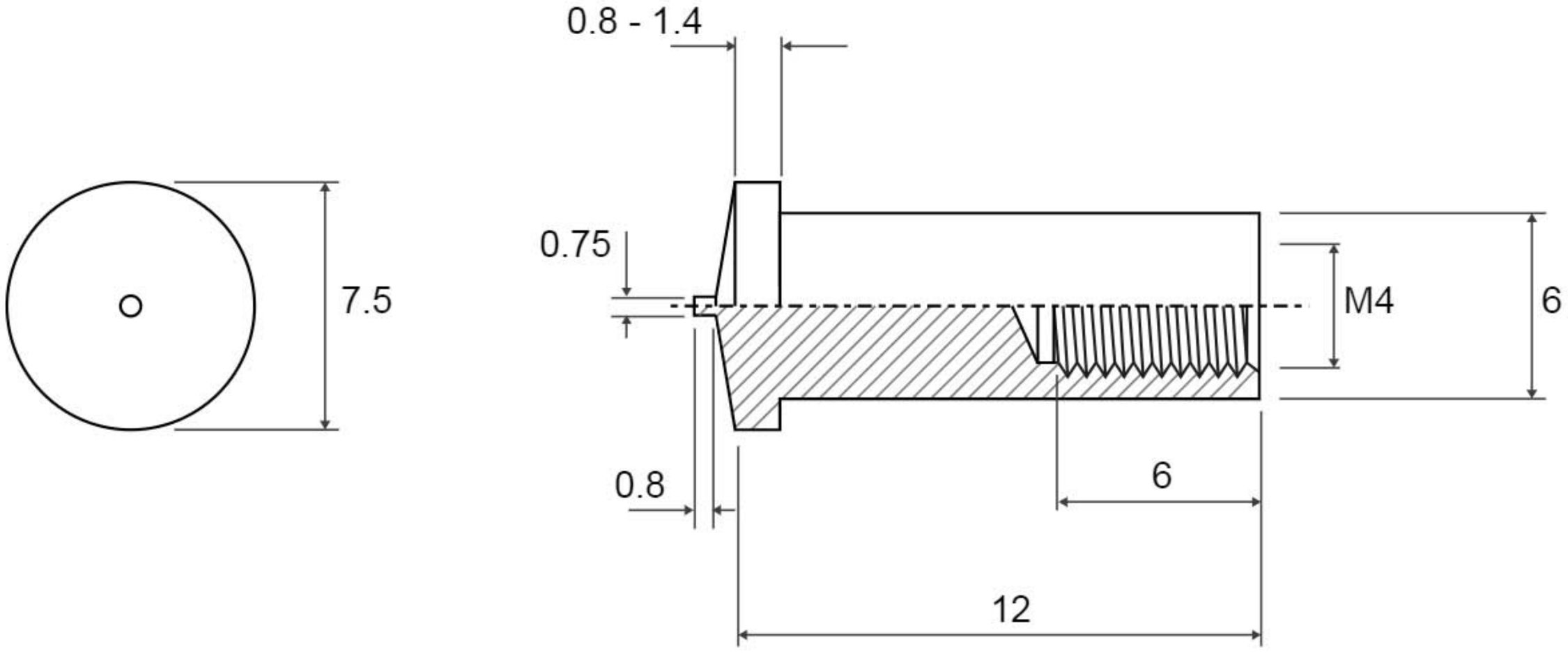
0.8 - 1.4
0.75
7.5
M4
6
0.8
6
12

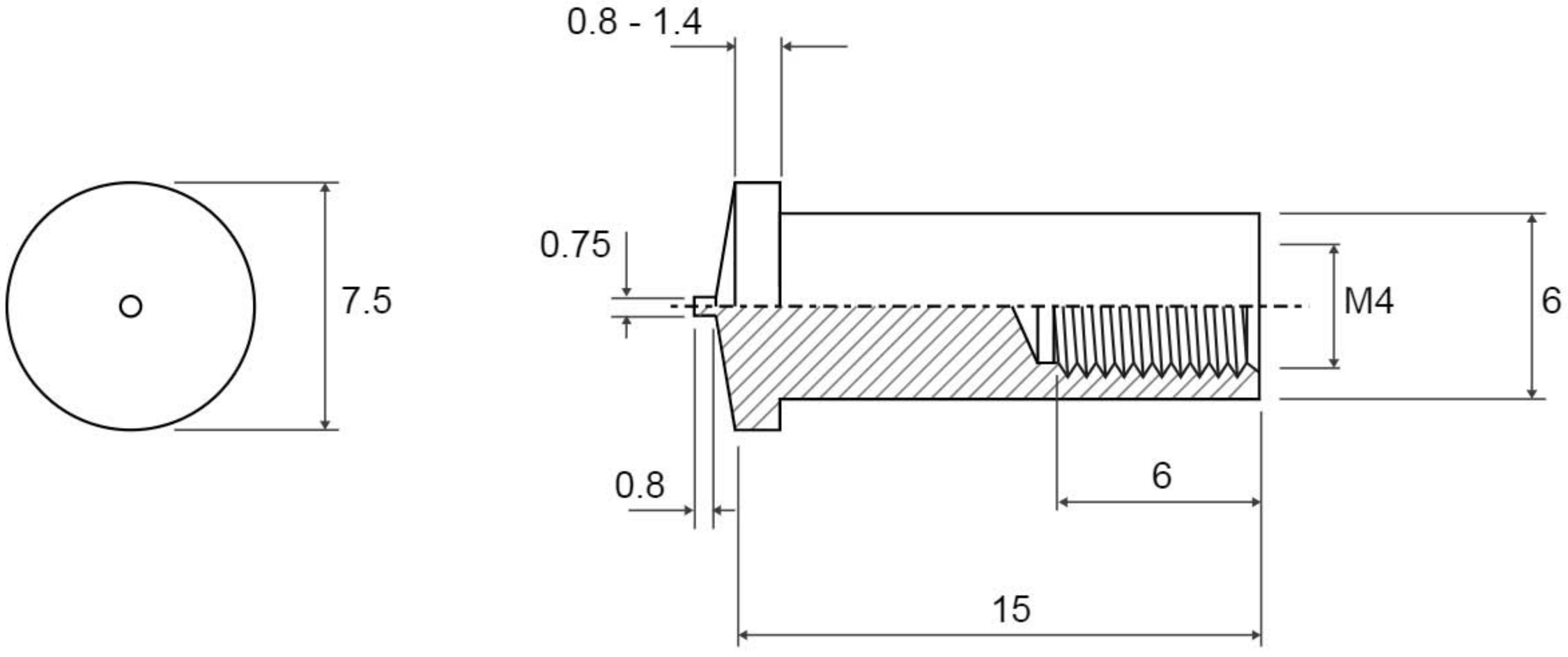
0.8 - 1.4
0.75
7.5
M4
6
0.8
6
15

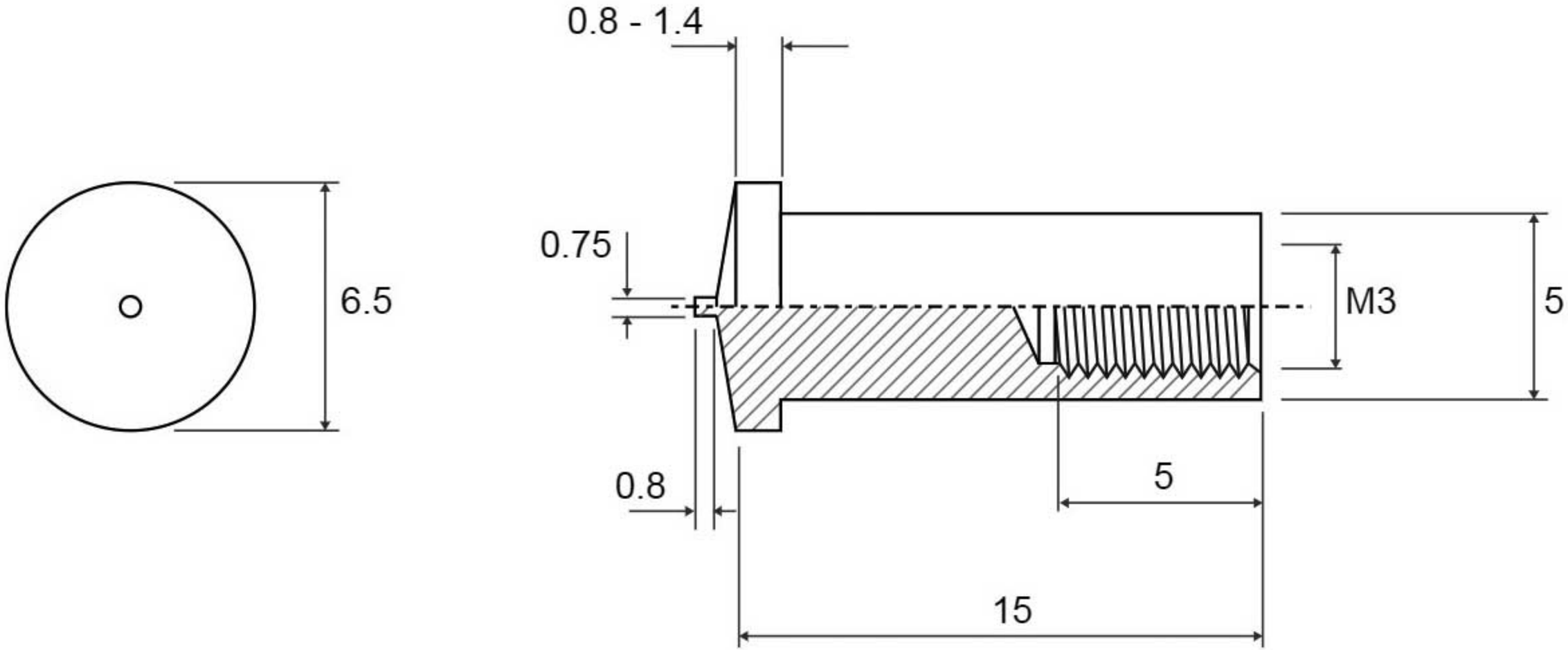
0.8 - 1.4
0.75
6.5
M3
5
0.8
5
15

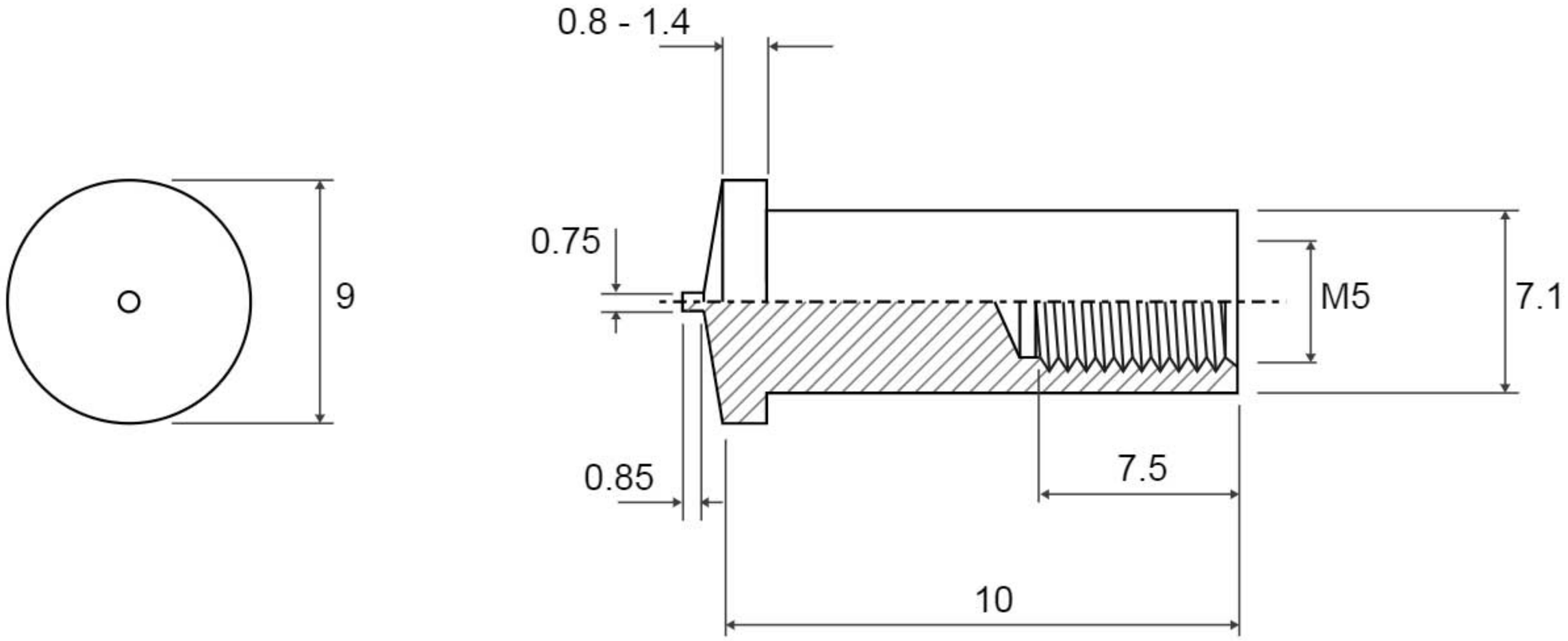
0.8 - 1.4
0.75
9
M5
7.1
0.85
7.5
10

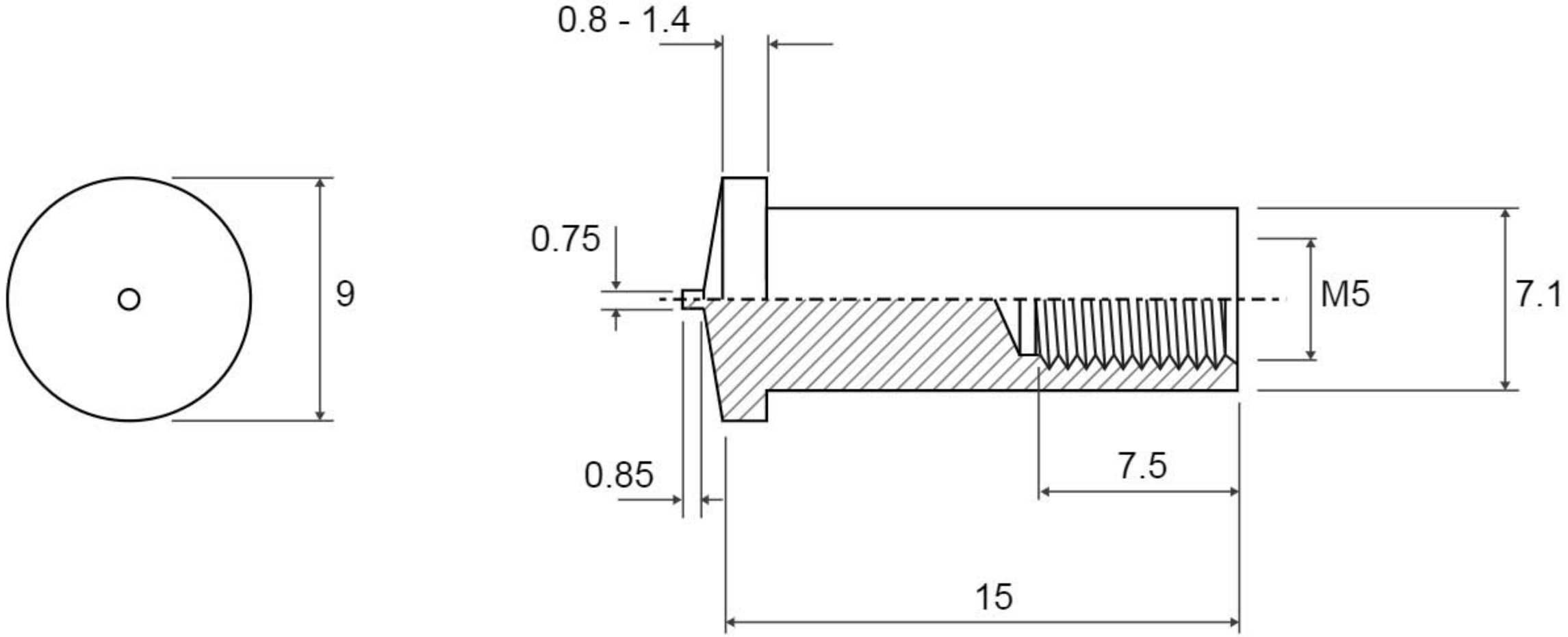
0.8 - 1.4
0.75
9
M5
7.1
0.85
7.5
15

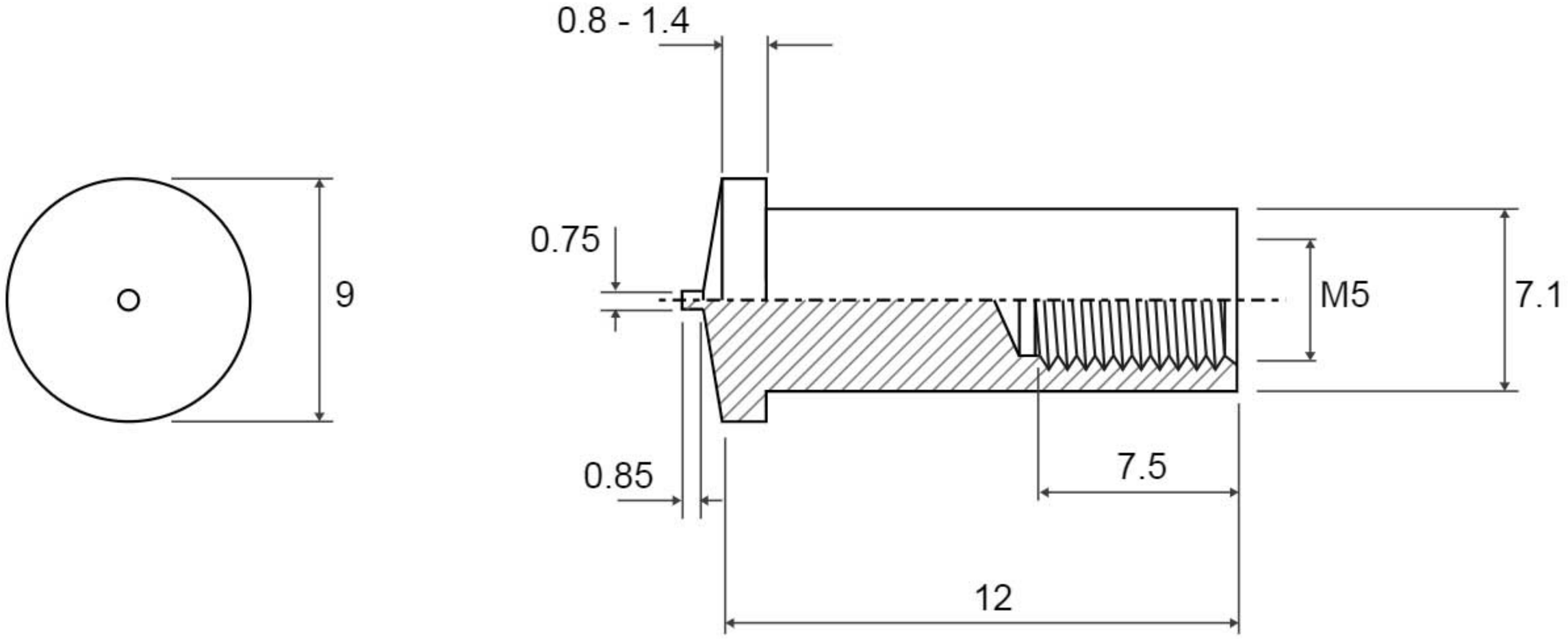
0.8 - 1.4
0.75
9
M5
7.1
0.85
7.5
12